Slidow

Montageanleitung für die Produktreihe Slidow

⇒ SLI 1000

⇒ SLI 2000

⇒ SLI 3000

⇒ Sonderkonstruktionen

Einbau in eine Pfosten-Riegelkonstruktion [Wintergarten und Fassade]

Hinweise zur Gültigkeit der Montageanleitung
Diese Montageanleitung betrifft die Produktreihe Slidow-Automatikschiebefenster (im Folgenden Schiebefenster genannt) der AC-therm GmbH. Die Montageanleitung beschreibt ausschließlich die Montage in eine Pfosten-Riegelkonstruktion. Die Darstellung des Profilsystems ist beispielhaft und kann je nach Hersteller und Profilsystem abweichen. Die Vorgaben des Profilsystemherstellers sind grundsätzlich einzuhalten.

Einsetzen und Verglasung des Schiebefensters
Das Einsetzen der Schiebefenster sowie das Einsetzen der Glasscheiben in die Flügel der Schiebefenster haben nach den Verglasungsrichtlinien für Isolierverglasung zu erfolgen. Ausführliche Informationen zu den Verglasungsrichtlinien für Isolierverglasung stehen auf den Internetseiten jedes größeren Glasherstellers zur Einsicht und zum Download bereit.

Nutzung und Abgrenzung der Montageanleitung
Diese Montageanleitung dient ausschließlich dazu, Fachbetriebe bei der Montage zu unterstützen. Für die allgemeine Nutzung der Schiebefenster ist eine separate Bedienungs-, Wartungs- und Instandhaltungsanleitung erhältlich.

Die AC-therm GmbH ist ständig bestrebt, ihre Produkte zu verbessern. Deshalb behält sie sich das Recht auf technische Änderungen ohne jegliche Ankündigung vor.

Die AC-therm GmbH haftet nicht für evtl. Schäden, die durch unsachgemäßen Einbau, bestimmungswidrigen Gebrauch, eigenmächtige Veränderungen (auch durch Dritte) oder durch falsche Bedienung verursacht wurden!

Hinweis zum Anschluss des elektrischen Antriebes
Installation und Anschluss des elektrischen Antriebes (sowie etwaiger Sicherheitseinrichtungen, Steuerungen, etc.) dürfen nur von einer autorisierten Fachfirma durchgeführt werden. Der elektrische Anschluss hat nach den Richtlinien des "VDE" (VDE Verband der Elektrotechnik Elektronik Informationstechnik e.V.) und den Vorschriften des örtlichen "EVU" (Elektrizitätsversorgungsunternehmen) zu erfolgen.

Kundenservice der AC-therm GmbH:

Telefonischer Kontakt (Montag-Freitag)
(+49) 0521 / 94743-0

Anschrift
AC-therm GmbH
Erpestraße 29
D-33649 Bielefeld

Hinweis zur dieser Montageanleitung

Copyright © 2016 / Alle Rechte vorbehalten.
Dieses Dokument ist urheberrechtlich geschützt. Alle Rechte vorbehalten. Vervielfältigung in mechanischer, elektronischer und jeder anderen Form ohne die schriftliche Genehmigung der AC-therm GmbH ist verboten. Das Copyright liegt bei der AC-therm GmbH.

Stand 12/2016. Technische und optische Änderungen sowie Schreib- und Druckfehler vorbehalten. Irrtümer ausgeschlossen.

Einleitung/Bauteilbeschreibung

Die Montageanleitung beginnt mit der Einbaubeschreibung in eine bestehende Pfosten-Riegel-konstruktion (Wintergarten, Fassade, etc.). Das Schiebefenster ist bereits verglast dargestellt. Für die Einbaubeschreibung in eine neu errichtete Pfosten-Riegelkonstruktion kann (nach Einlesen in die Bauteilbeschreibung) ab Seite 3 dieser Montageanleitung fortgefahren werden.

Vor dem Einbau sollte geprüft werden, ob alle notwendigen Bauteile, Werkzeuge und Hilfsmittel vorhanden sind. Das Automatikschiebefenster sollte nach dem Entfernen der Verpackung nur noch so abgelegt werden, dass die Auflagefläche nicht zerkratzt oder beschädigt werden kann. Gegen plötzliches Verrutschen auf schrägen Flächen ist es entsprechend zu sichern.

Es wird empfohlen, die Montage mit mindestens zwei Personen durchzuführen.

Bauteilbeschreibung:

Deckschale | Befestigungsschrauben | Druckprofile mit Dichtung | Dichtband | Glasklotz

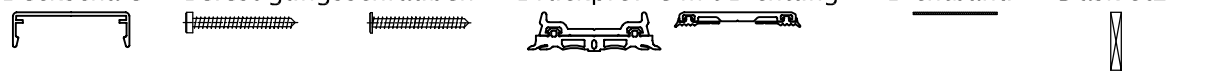

< links — Horizontalschnitt (Pfosten) — rechts >

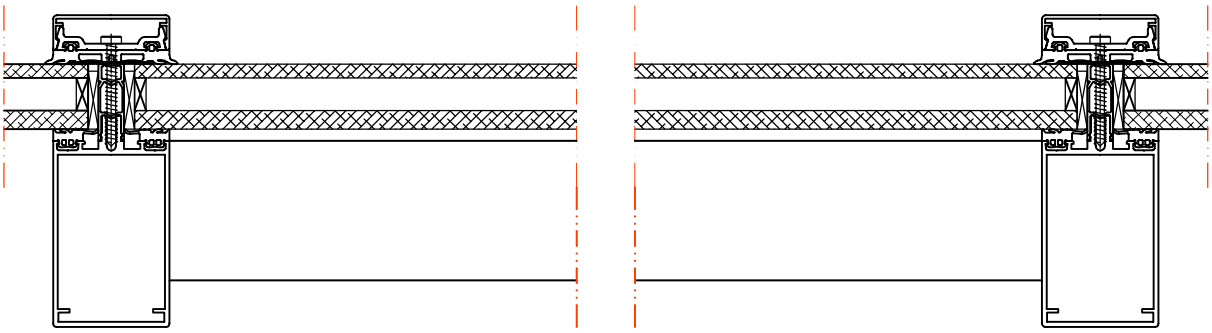

< oben — Vertikalschnitt (Querriegel) — unten >

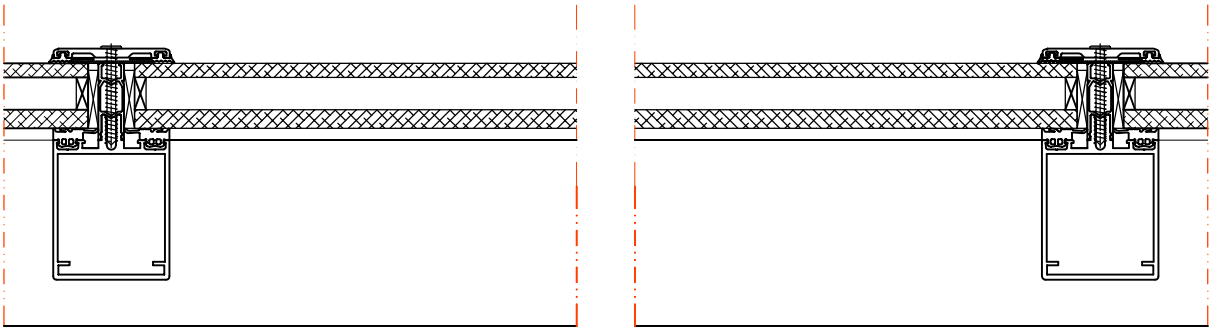

Diese Zeichnung wurde nach dem Entwicklungsstand des Zeichnungsdatums gefertigt. Rechtsansprüche aus der Benutzung können nicht abgeleitet werden. Diese Zeichnung und alle damit verbundenen geschützten Daten/Informationen sind Eigentum der AC-therm GmbH. Die Veröffentlichung sowie das Kopieren ist nur mit ausdrücklicher Autorisierung der AC-therm GmbH erlaubt.

PROJEKTIONSMETHODE 1
nach DIN ISO 5456-2

	Datum	Name	Maßstab	N.N.	Menge	1
Bearb.	20.04.2013	Lienenlüke	Slidow - SLI-Serie			
Gepr.	20.04.2013	Lienenlüke	Montageanleitung Wintergarten und Fassade			
Zeichnungsnummer						
SLI-MTAL-V1.0.0			AC-therm			Blatt M-SLI-3

Herstellung der Einbauöffnung

Zur Herstellung der Öffnung, in die das Automatikschiebefenster eingesetzt werden soll, sind bei einer vorhandenen Pfosten-Riegelkonstruktion folgende Schritte notwendig:

- Entfernen der Deckschalen (1)
- Lösen der Befestigungsschrauben (2)
- Entfernen der Druckprofile (3)
- Entfernen des Dichtbandes (4)
- Entfernen der vorhandenen Glasscheiben / Füllung / etc.

Sollten noch keine Querriegel gesetzt worden sein, so müssen diese nun gesetzt werden. Anschließend sollte die unten dargestellte Einbausituation vorliegen.

< links — Horizontalschnitt (Pfosten) — rechts >

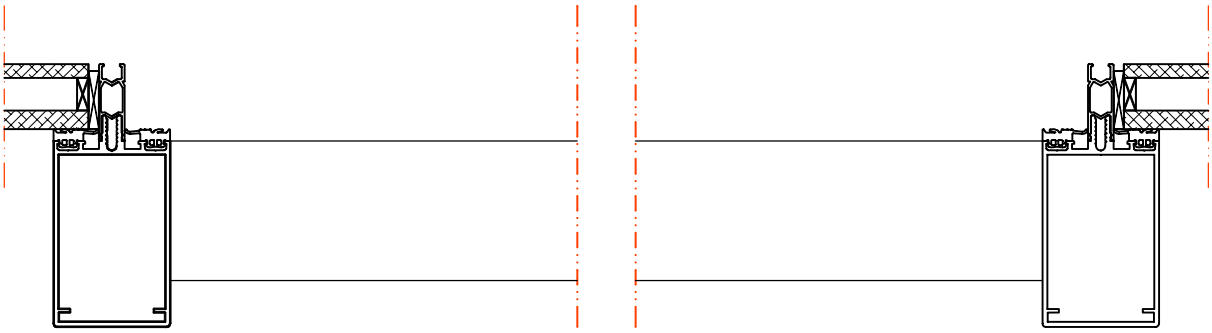

< oben — Vertikalschnitt (Querriegel) — unten >

Diese Zeichnung wurde nach dem Entwicklungsstand des Zeichnungsdatums gefertigt. Rechtsansprüche aus der Benutzung können nicht abgeleitet werden. Diese Zeichnung und alle damit verbundenen geschützten Daten/Informationen sind Eigentum der AC-therm GmbH. Die Veröffentlichung sowie das Kopieren ist nur mit ausdrücklicher Autorisierung der AC-therm GmbH erlaubt.

PROJEKTIONSMETHODE 1
nach DIN ISO 5456-2

	Datum	Name
Bearb.	20.04.2013	Lienenlüke
Gepr.	20.04.2013	Lienenlüke

Zeichnungsnummer: SLI-MTAL-V1.0.0

Maßstab	N.N.	Menge	1

Slidow - SLI-Serie

Montageanleitung Wintergarten und Fassade

AC-therm

Blatt M-SLI-4

Einsetzen des Automatikdachschiebefensters

Nachdem die Einbauöffnung hergestellt wurde, kann das Automatikschiebefenster eingesetzt werden. Die Arbeitsschritte zum Einsetzen des Automatikschiebefensters sind mit denen beim Einsetzen einer Glasscheibe (siehe Verglasungsrichtlinien für Isolierverglasung) vergleichbar.

Wichtige Hinweise!
Vor Beginn der Einbauarbeiten muss der Auflagebereich des Automatikschiebefenster in trockenem, staub- und fettfreiem Zustand sein. Die Einbauöffnung muss so ausgebildet sein, dass insbesondere Kondenswasser oder eindringende Feuchtigkeit nach außen abgeführt werden. Jeglicher Kontakt von Dichtungsmassen, Kleber, etc. mit dem Einspannrahmen ist zu vermeiden. Andernfalls ist die Verträglichkeit vorher zu prüfen!

Das Automatikschiebefenster wird mit dem Einspannrahmen in die Einbauöffnung und auf die Auflagedichtung gelegt und ausgerichtet. Der Einspannrahmen muß mindestens 15 mm umlaufend aufliegen.

Nach dem Einsetzen des Automatikschiebefensters sollte die unten dargestellte Einbausituation vorliegen.

< links — Horizontalschnitt (Pfosten) — rechts >

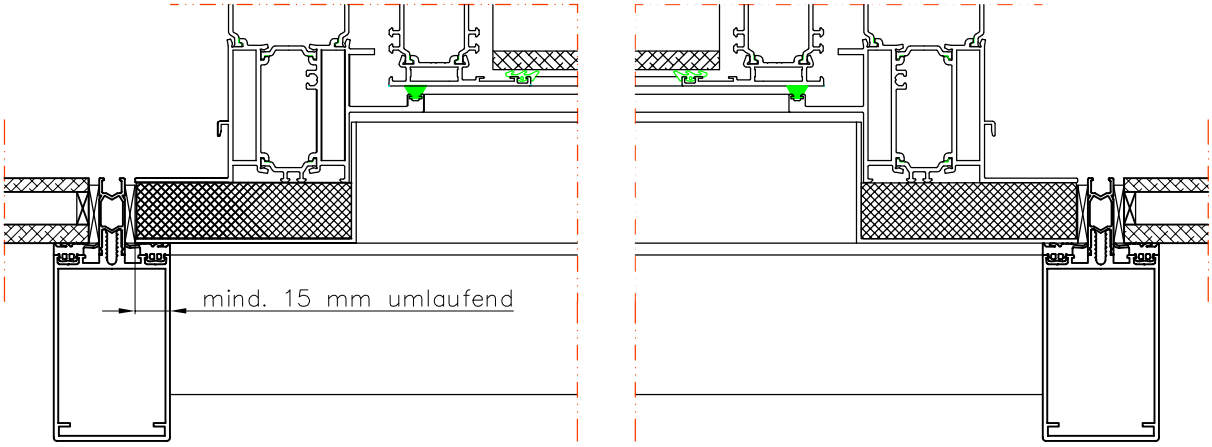

< oben — Vertikalschnitt (Querriegel) — unten >

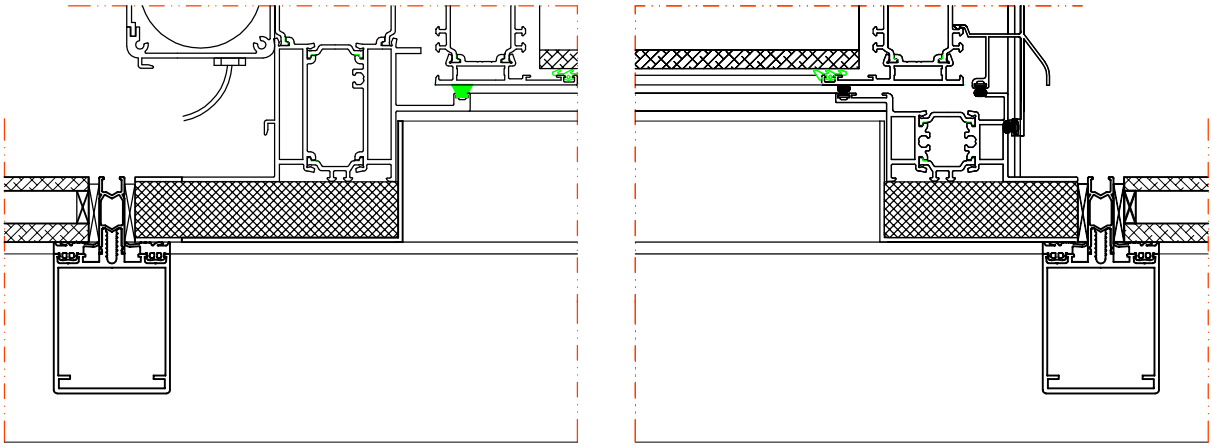

Diese Zeichnung wurde nach dem Entwicklungsstand des Zeichnungsdatums gefertigt. Rechtsansprüche aus der Benutzung können nicht abgeleitet werden. Diese Zeichnung und alle damit verbundenen geschützten Daten/Informationen sind Eigentum der AC-therm GmbH. Die Veröffentlichung sowie das Kopieren ist nur mit ausdrücklicher Autorisierung der AC-therm GmbH erlaubt.

PROJEKTIONSMETHODE 1
nach DIN ISO 5456-2

	Datum	Name	Maßstab	N.N.	Menge	1
Bearb.	20.04.2013	Lienenlüke	Slidow - SLI-Serie			
Gepr.	20.04.2013	Lienenlüke	Montageanleitung Wintergarten und Fassade			
Zeichnungsnummer						
SLI-MTAL-V1.0.0			AC-therm			Blatt M-SLI-5

Abschließende Arbeiten

Nachdem das Automatikschiebefenster eingesetzt wurde, sollte die korrekte Lage überprüft werden. Insofern keine Korrekturen notwendig sind, kann damit begonnen werden, die Einbauarbeiten abzuschließen. Dazu sind folgende Schritte notwendig:

- Aufkleben des Dichtbandes (4)
- Aufsetzen der Druckprofile (3)
- Eindrehen der Befestigungsschrauben (2)
- Aufsetzen der Deckschalen (1)

Sind alle Schritte abgeschlossen, so sollte die unten dargestellte Einbausituation vorliegen.

Das Automatikschiebefenster kann nun elektrisch angeschlossen werden. Diese Arbeiten dürfen nur von einer autorisierten Fachfirma durchgeführt werden. Der elektrische Anschluss hat nach "VDE" (VDE Verband der Elektrotechnik Elektronik Informationstechnik e.V.) und den Vorschriften des örtlichen "EVU" (Elektrizitätsversorgungsunternehmen) zu erfolgen.

< links — Horizontalschnitt (Pfosten) — rechts >

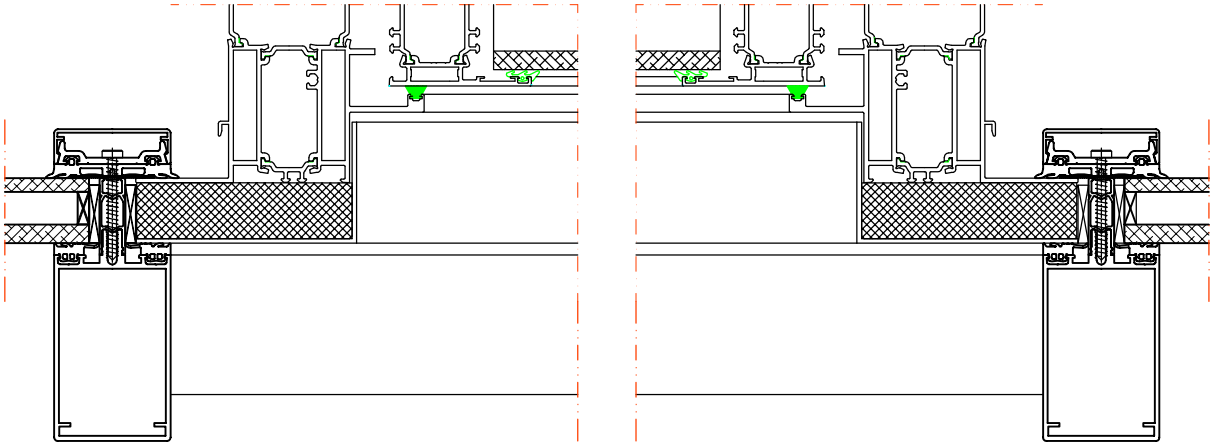

< oben — Vertikalschnitt (Querriegel) — unten >

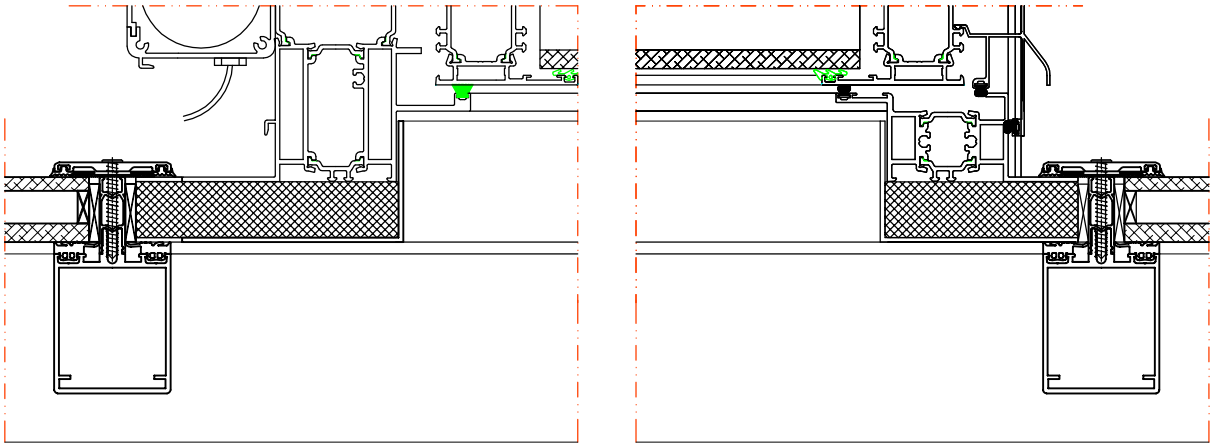

Diese Zeichnung wurde nach dem Entwicklungsstand des Zeichnungsdatums gefertigt. Rechtsansprüche aus der Benutzung können nicht abgeleitet werden. Diese Zeichnung und alle damit verbundenen geschützten Daten/Informationen sind Eigentum der AC-therm GmbH. Die Veröffentlichung sowie das Kopieren ist nur mit ausdrücklicher Autorisierung der AC-therm GmbH erlaubt.

PROJEKTIONSMETHODE 1
nach DIN ISO 5456-2

	Datum	Name	Maßstab	N.N.	Menge	1
Bearb.	20.04.2013	Lienenlüke	Slidow - SLI-Serie			
Gepr.	20.04.2013	Lienenlüke	Montageanleitung Wintergarten und Fassade			
Zeichnungsnummer						
SLI-MTAL-V1.0.0			AC-therm			Blatt M-SLI-6